VTHRU PRO

User Manual

## Warranty Terms

Voopoo will provide repair or replacement under warranty according to the following terms and conditions.
A. Warranty provides repair or replacement free of charge for defective eligible Voopoo merchan dise within 90 days of purchase by the end user.
B. This warranty been void as a result of the following circumstances:
* The customer does not provide this warranty card and the original receipt of purchase.
* Merchandise failure or damage is caused by improper use or unauthorized adjustments.
* Merchandise failure or damage as a result of excessive force or impact and non recommended operating conditions (see user manual).
* Merchandise failure or damage by cause of water or other conducting liquids.
* Merchandise failure or damage by cause of usage with non-Voopoo brand suggested components.
C. The warranty does not cover personal items or consumable goods and attachments, including but not limited to: mouthpiece, coil heads, batteries, and USB cable.
D. The warranty does not cover any non-Voopoo brand products even in case of their direct involvement. oopoo reserves the right of final decision in all warranty cases.
Voopoo may interpret and revise the content of this warranty card.

For more information please consult our website at www.voopoo.com or email us at info@voopootech.com

## Purchase Information

Product Model: ____________
Date of Purchase (Based on the date form receipt of purchase):
Month ________
Day ________
Year ________
Store Information:
Store Name: ____________
Phone: ____________
Store Address:
City: ________
Country: ________
Post Code: ________
Customer Information:
Customer Name: ____________
Phone: ____________
Customer Address:
City: ________
Country: ________
Post Code: ________


**Manufacturer :**
Shenzhen Woody Vapes Technology Co., Ltd. (VOOPOO)
Address : Block 1, Shapuyangyong Industry Park, Songgang, Bao'an District, Shenzhen , Guangdong , China
Email : support@voopoo.com
Website : www.voopoo.com
Made in CHINA

Contact in EU :
Vaping Legal Ltd
Address : Armstrong House , First Avenue , Robin Hood Airport , Doncaster. DN9 3GA. UK
Email : compliance@tpdcompliance.eu


VOOPOO

English

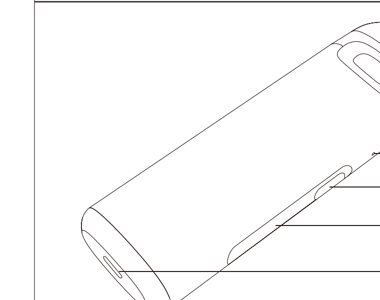


Thanks for your purchase of a VOOPOO product. For the better use of all the functions of this product, please carefully read the operation notes and detailed functional instructions before your first use of this product. If you have any problems with using this product, please contact our local agent or visit our official website at www.voopoo.com.

## Parameters

Mod:
Power Range: 5-25W
Battery Capacity: 900mAh
Output Voltage: 3.2-4.2V
Charging Voltage: 5V /1A
Supporting Resistance Value: 0.6Ω-3.0Ω

Pod:
Capacity: 3ml (Standard Edition) /2ml (EU Edition)
Resistance Value: 1.2Ω/0.7Ω

## Operations Steps

1.Filling E-liquid (Picture) ;
Pull out the atomizer and open the oil filling plug at the atomization bottom. It is recommended to inject 2/3 to.

Note: When the atomizer is used for the first time, please fill it with E-liquid and leave it for more than 5 minutes.

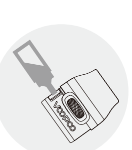

## Operation Instructions

1.Power on/off: Short press the ignition button for 5 times .
2.Interface switching: Short press the ignition button

### Power interface

Long press the button under the power interface to enter the power adjustment

Child Lock · Electric quantity · Powe · Voltage · Time of each puff · Atomizer resistance

### Record interface

Long press the button under the recording interface, and the total PUFF will be cleared.

Electric quantity · Total puff · Time of each puff · Total puff time

### Menu Bar

Shortly press the key 5 times to enter the Menu Bar, and long press the key to confirm the function.

Turn on/off "Child Lock" · Clear all PUFF histories · LOCK · PUFF CLEAR · POWER OFF · POWER OFF

### Child Lock Function

PRESS BUTTON×3

The equipment will be locked if the user does not use the ignition function within 5min after opening the Child Lock Mode. Press the key 3 times to enable the ignition function before each puff.

### Prompt status:

| | |
|---|---|
| 100% | Charging |
| LOW POWER | Low power prompt |
| TEMP HIGH | Chip overtemperature protection |
| ATOMIZER SHORT | Short circuit protection |
| TIME OUT | Smoking timeout protection |

### Security Protection

- Overtime Protection: 8s.
- Short-circuit protection.
- Overcharge protection.
- Low battery protection.
- Output over-current protection.

## Attention

1.This product is not recommended for minors, pregnant or breast-feeding women, or anyone at risk of heart disease, depression and asthma.
2.Please keep the device away from heat, fire and water. This device should be stored in a cool and shady environment.
3.Please do not drop, throw or immerse the device into the water.
4.Please turn off or lock the device to avoid accidental firing when you carry it out.
5.Please rationally use the device according to personal situation. If discomfort occurs, please stop using it immediately.
6.EEE Recycling : This product should not be treated as household waste, instead it should be handed over to the applicable collection point for the recycling of electrical and electronic equipment.
7.Battery Recycling: The battery of this product should not be treated as household waste, instead it should be handed over to the applicable used battery collection point for recycling.
8.It is recommended to use the USB cable provided by VOOPOO to charge the device
9.During the long-term unused period of the device, in order to prevent discharge, it is recommended to charge regularly!
10.The storage period of the equipment shall be within 3 months: the ambient temperature ranges from -5 - 30°C, with humidity 25%±75%RH. Operating temperature of electronic cigarette: 0°C-40°C!
11.Disassembly is prohibited after product failure!
12.Only for indoor charging, please use UL-certified USB charger to charge the Device to avoid the danger of fire and explosion!

## Warm Prompt

By Air:
There is a possibility of e-liquid leakage at high pressure when you travel by air. Therefore, please separate your pods from other important objects.
Deal with Condensate:
There may be slight condensation of fluid due to the di erence between indoor and outdoor temperature when you use the device. It is advisable to take out the pod, and shake it downwards.

VOOPOO

Deutsch

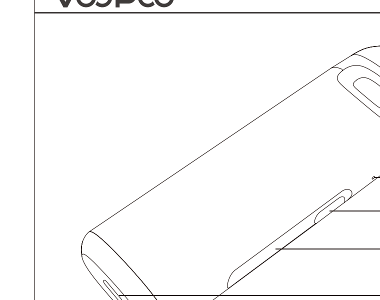


Vielen Dank für Ihren Kauf eines VOOPOOO-Produkts. Um alle Funktionen dieses Produkts besser nutzen zu können, lesen Sie vor dem ersten Gebrauch dieses Produkts bitte die Bedienungshinweise und detaillierten Funktionsanweisungen sorgfältig durch. Wenn Sie Probleme mit der Verwendung dieses Produkts haben sollten, wenden Sie sich bitte an unseren lokalen Vertreter oder besuchen Sie unsere offizielle Website unter www.voopoo.com.

## Spezifikationen

Mod:
Leistungsbereich: 5-25 W
Akkukapazität: 900mAh
Ausgangsspannung: 3.2-4.2V
Ladespannung: 5 V / 1 A
Unterstützter Widerstandswert : 0.6Ω-3.0Ω

Pod:
Kapazität des Öl-Tanks: 3ml TPD-Version: 2 ml
Widerstandswert: 1.2Ω/0.7Ω

## Bedienschritte

1.Nachfüllen des E-Liquids (Abb.)
Ziehen Sie den Verdampfer heraus und öffnen Sie den Öl-Einfüllstopfen an der Unterseite des Verdampfers. Es wird empfohlen, eine Füllmenge von bis zu 2/3 einzufüllen.
Hinweis: Wenn der Verdampfer zum ersten Mal verwendet wird, füllen Sie ihn mit E-Liquid und lassen Sie ihn für mehr als 5 Minuten stehen.

## Bedienhinweise

1.Ein-/Ausschalten: Drücken Sie kurz 5-mal die Zündtaste .
2.Umschalten der Benutzeroberfläche: Drücken Sie kurz auf die Zündtaste.

### Leistungsanzeige

Drücken Sie lange die Taste für die Leistungsschnittstelle, um die Leistungseinstellung aufzurufen .

Kindersicherung · Elektrische Größe · Leistung · Spannung · Dauer jedes Inhalationszuges · Widerstand Verdampfer

### Aufzeichnungsschnittstelle

Drücken Sie lange die Taste unter der Aufzeichnungsschnittstelle und die Gesamtzahl der INHALATIONSZÜGE werden gelöscht.

Elektrische Größe · Inhalationszüge insgesamt · Dauer jedes Inhalationszuges · Gesamtdauer der Inhalationszüge

### Menüleiste

Drücken Sie kurz 5-mal auf die Taste, um die Menüleiste aufzurufen und ein langer Tastendruck, um die Funktion zu bestätigen.

Ein-/Ausschalten der "Kindersicherung" · Löschen des Verlaufs aller INHALATIONSZÜGE · LOCK · PUFF CLEAR · POWER OFF · AUSSCHALTEN

### Kindersicherungsfunktion

PRESS BUTTON×3

Das Gerät wird gesperrt, falls der Benutzer die Zündungsfunktion nicht innerhalb von 5 min nach Aktivieren der Kindersicherungsmodus verwendet. Drücken Sie die Taste 3-mal zur Aktivierung der Zündungsfunktion vor jedem Inhalationszug.

### Anzeige-Status:

| | |
|---|---|
| 100% | Wird geladen |
| LOW POWER | Niedriger Akkustand |
| TEMP HIGH | Chip-Übertemperaturschutz |
| ATOMIZER SHORT | VERDAMPFER-KURZSCHLUSS |
| TIME OUT | Zeitabschaltungsschutz |

### Security Protection:

- Überzeitschutz: 8s.
- Kurzschlussschutz des Zerstäubers.
- Überladeschutz.
- Ladezustandsanzeige.
- Überspannungsschutz.

## Achtung

1.Dieses Produkt wird nicht für Minderjährige, schwangere oder stillende Frauen oder Personen mit einem Herzerkrankungsrisiko, Depressionen und Asthma empfohlen.
2.Bitte halten Sie das Gerät von Hitze, Feuer und Wasser fern. Dieses Gerät sollte in einer kühlen und schattigen Umgebung gelagert werden.
3.Bitte lassen Sie das Gerät nicht fallen, werfen oder tauchen Sie es nicht in Wasser.
4.Bitte sperren oder schalten Sie das Gerät aus, um ein unbeabsichtigtes Abfeuern beim Tragen zu vermeiden.
5.Bitte verwenden Sie dieses Gerät verantwortungsbe-wusst und entsprechend Ihres persönlichen Gesundheitszustands. Falls Beschwerden auftreten, stoppen Sie bitte die Verwendung umgehend.
6.Recycling gemäß der WEEE-Richtlinie : Dieses Produkt darf nicht als normaler Haushaltsabfall behandelt werden, sondern muss an einer entsprechenden Annahmestelle für das Recycling vonelektrischen und elektronischen Geräten abgegeben werden.
7.Recycling von Batterien:Die Batterie dieses Produkt darf nicht als Haushaltsabfall behandelt werden, sondern muss an einer entsprechenden Annahmestelle für das Recycling für Altbatterien abgegeben werden.
8. Zur Aufladung des Geräts wird empfohlen, das von VOOPOO bereitgestellte USB-Kabel zu verwenden.
9. Bei Nichtgebrauch des Geräts über einen langen Zeitraum und um Entladungen zu vermeiden, wird empfohlen, den Akku regelmäßig aufzuladen!
10. Bei einer Lagerzeit des Gerätes von 3 Monaten: Umgebungstemperatur muss im Bereich von -5°C - 30 °C bei einer Luftfeuchtigkeit von 25%±75% rF liegen. Die Betriebstemperatur der elektronischen Zigarette beträgt: 0 °C - 40°C!
11. Das Zerlegen des Geräts nach einer Gerätestörung ist verboten!
12. Nur für die Aufladung in Innenräumen. Bitte benutzen Sie das UL-zertifizierte USB-Ladegerät zum Aufladen des Geräts, um eine Brand- und Explosionsgefahr zu vermeiden!

## Hinweis

Bei Flugreisen:
Bei Flugreisen besteht die Möglichkeit des Auslaufens des E-Liquids, aufgrund des hohen Drucks. Trennen Sie bitte daher die Pods (Hülse) daher die Pods (Hülse) Objekten ab.
Handhabung von Kondenswasser
Es kann aufgrund der Differenz zwischen Innen- und Außentemperatur zu einer geringen Kondensation der Flüssigkeit kommen, wenn Sie das Gerät verwenden. Es ist ratsam, das Pod zu entnehmen und nach unten zu schütteln.

VOOPOO

русский

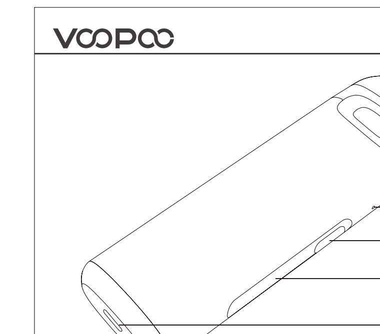


Благодарим Вас за покупку продукта VOOPOO. Для лучшего использования всех функций данного продукта, пожалуйста, внимательно прочитайте примечания по эксплуатации и подробные инструкции по эксплуатации перед первым использованием данного продукта. Если у вас возникли какие-либо проблемы с использованием данного продукта, пожалуйста, свяжитесь с нашим местным агентом или посетите наш официальный сайт по адресу www.voopoo.com.

## Параметры

Mod:
Диапазон питания: 5-25Вт
Объем батареи:900мА/ч
Выходное напряжение: 3.2-4.2В
Зарядное напряжение: 5В /1А
Поддерживающее значение сопротивления:0.6Ω-3.0Ω

Pod:
Объем масляной камеры: 3МЛ TPD версия: 2МЛ
значение сопротивления:1.2Ω/0.7Ω

## Шаги по эксплуатации

1. Заполнение электронной жидкости (рисунок)
Вытащите распылитель и откройте пробку для заливки масла в нижней части распылителя. Рекомендуется вводить 2/3 .
Примечание: Когда распылитель используется в первый раз, пожалуйста, заполните его электронной жидкостью и оставьте на более чем 5 минут..

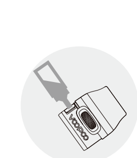

## Инструкции по эксплуатации

1.Включение/выключение питания: Коротко нажмите на кнопку зажигания 5 раз
2.Переключение интерфейса: Коротко нажмите кнопку зажигания

### Интерфейс мощности

Долго нажмите кнопку под интерфейсом питания, чтобы войти в регулировку мощности

Количество электричества · Блокировка от детей · Мощность · Напряжение · Время каждой затяжки · Сопротивление распылителя

### Интерфейс записи

Долго нажмите на кнопку под интерфейсом записи и общее число ЗАТЯЖЕК очистится.

Количество электричества · Общее число затяжек · Время каждой затяжки · Общее время затяжек

### Строка меню

Коротко нажмите кнопку 5 раз, чтобы войти в строку меню, и нажмите и удерживайте кнопку, чтобы подтвердить функцию.

Включение/выключение «Блокировки от детей» · Очистить всю PUFF историю · LOCK · PUFF CLEAR · POWER OFF · ВЫКЛЮЧЕНИЕ ПИТАНИЯ

### Функция блокировки от детей

PRESS BUTTON×3

Оборудование будет заблокировано, если пользователь не воспользуется функцией зажигания в течение 5 минут после перехода в режим блокировки от детей. Нажмите кнопку 3 раза, чтобы включить функцию зажигания перед каждой затяжкой.

### Статус подсказки:

| | |
|---|---|
| 100% | Зарядка |
| LOW POWER | Подсказка низкого уровня заряда батареи |
| TEMP HIGH | защита чипа от перегрева |
| ATOMIZER SHORT | защита от таймаута курения |
| TIME OUT | защита от короткого замыкания |

### Защита безопасности:

- Защита от перегрузки: 8s.
- Защита от короткого замыкания.
- Защита от перезарядки.
- Защита от низкого заряда батареи.
- Защита от перегрузки по току.

## Внимание

1.Данный продукт не рекомендуется для использования несовершеннолетними, беременными или кормящими грудью женщинами, а также лицами с риском сердечных заболеваний, депрессии и астмы.
2.Пожалуйста, держите устройство вдали от тепла, огня и воды. Данное устройство следует хранить в прохладном и тенистом месте.
3.Пожалуйста, не бросайте, не роняйте и непогружайте устройство в воду.
4.Пожалуйста, выключите или заблокируйте устройство, чтобы избежать случайного срабатывания, когда вы его переносите.
5.Пожалуйста, рационально используйте устройство в соответствии с персональной ситуацией. Если возник дискомфорт, немедленно прекратите использование.
6.Утилизация EEE: этот продукт не следует рассматривать как бытовые отходы, вместо этого его следует сдать в соответствующий пункт сбора для переработки электрического и электронного оборудования.
7.Утилизация батареи: Батарея данного продукта не должна рассматриваться как бытовой мусор, вместо этого она должна быть передана в пункт сбора использованных батарей для переработки.
8. Для зарядки устройства рекомендуется использовать USB-кабель, предоставленный VOOPOO.
9. В течение длительного периода неиспользования устройства рекомендуется регулярно заряжать устройство, чтобы предотвратить разрядку!
10. Срок хранения оборудования должен составлять 3 месяца: температура окружающей среды от -5°C - 30 °C, с влажностью 25%±75%RH. рабочая температура электронной сигареты: 0°C-40°C!
11. Разборка запрещена после сбоя продукта!
12. Только для зарядки в помещении, используйте сертифицированное UL зарядное устройство USB для зарядки устройства во избежание опасности возгорания и взрыва!

## Доброжелательная подсказка

Самолетом:
Существует вероятность утечки электронной жидкости при высоком давлении, если вы путешествуете на самолете. Поэтому, пожалуйста, отделите ваши капсулы от др угих важных объектов.
Обращение с конденсатом:
При использовании устройства возможна небольшаяконденсация жидкости из-за ра зницы между внутренней и внешней температурой. Желательно вынуть капсулу и п отрясти ее вниз.

VOOPOO

français

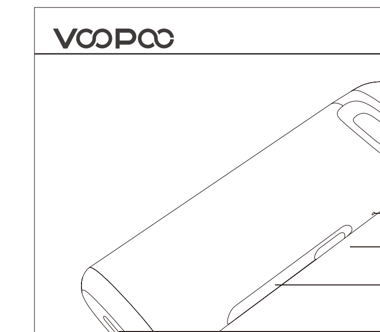


Merci pour votre achat d'un produit VOOPOO. Pour une meilleure utilisation de toutes les fonctions de ce produit, veuillez lire attentivement les notes d'utilisation et les instructions fonctionnelles détaillées avant la première utilisation de ce produit. Si vous rencontrez des problèmes en utilisant ce produit, veuillez contacter notre agent local ou visiter notre site web officiel à l'adresse www.voopoo .com.

## Paramètres

Mod:
Gamme de puissance :5-25W
Capacité de la batterie : 900mAh
Tension de sortie :3.2-4.2V
Tension de charge :5V /1A
Valeur de la résistance supportée :0.6Ω-3.0Ω

Pod:
Volume de la chambre à huile : 3ML Version à déterminer : 2ML
résistance supportée :1.2Ω/0.7Ω

## Étapes des opérations

1.Remplissage du liquide E (Image)
Retirez l'atomiseur et ouvrez le bouchon de remplissage d'huile au fond de l'atomiseur. Il est recommandé de remplir aux 2/3.

Note : Lorsque l'atomiseur est utilisé pour la première fois, veuillez le remplir de liquide E et le laisser pendant plus de 5 minutes.

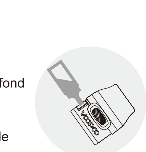

## Instructions d'utilisation

1.Mise en marche/arrêt : Appuyez brièvement 5 fois sur le bouton d'allumage
2.Changement d'interface : appuyer brièvement sur le bouton d'allumage

### Interface de puissance

Appuyez longuement sur le bouton sous l'interface de puissance pour entrer le réglage de la puissance

Verrouillage de sécurité pour les enfants · Quantité d'électricité · Puisance · Tension · Durée de chaque bouffée · Résistance de l' atomiseur

### Interface d'enregistrement

Appuyez longuement sur le bouton situé sous l'interface d'enregistrement, et le PUFF total sera effacé.

Quantité d'électricité · Total des bouffées · Durée de chaque bouffée · Durée totale es bouffées

### Barre de menu

Appuyez brièvement sur la touche 5 fois pour accéder à la barre de menu, et appuyez longuement sur celle-ci pour confirmer la fonction.

Activer/désactiver "Child Lock" · Effacer tous les historiques concernant les BOUFFÉES · LOCK · PUFF CLEAR · POWER OFF · ÉTEINDRE

### Child Lock Function

PRESS BUTTON×3

Fonction de verrouillage de sécurité pour les enfants :L'équipement sera verrouillé si l'utilisateur n'utilise pas la fonction allumage dans les 5 minutes qui suivent l'ouverture du mode "Child Lock". Appuyez sur la touche 3 fois pour activer la fonction d'allumage avant chaque bouffée.

### Statut de la demande :

| | |
|---|---|
| 100% | Charge |
| LOW POWER | Inspiration à faible puissance |
| TEMP HIGH | Protection contre la surchauffe de la puce |
| ATOMIZER SHORT | Protection contre le dépassement du délai pour fumer |
| TIME OUT | Protection contre les courts-circuits |

### Protection de la sécurité:

- Protection contre le dépassement de délai: 8s.
- Protection contre les courts circuits de l'atomiseur.
- Protection contre la surcharge.
- Protection d'une batterie faible.
- Protection contre les surintensités de courant à la sortie.

## Attention

1.Ce produit n'est pas recommandé pour les mineurs,les femmes enceintes ou qui allaitent et pour toute personne présentant un risque de maladie cardiaque, de dépression et d'asthme.
2.Veuillez garder l'appareil loin de la chaleur, du feu et de l'eau. Cet appareil doit être stocké dans un environnement frais et ombragé.
3.Ne laissez pas tomber, ne jetez pas et ne plongez pas l'appareil dans l'eau.
4.Veuillez éteindre ou verrouiller l'appareil pour éviter un déclenchement accidentel lorsque vous l'emportez.
5.Veuillez utiliser raisonnablement l'appareil, en fonction de votre situation personnelle. En cas de malaise, arrêtez l'utilisation immédiatement.
6.Recyclage EEE : Ce produit ne doit pas être traité comme les déchets ménagers, mais il devrait plutôt être remis à un point de collecte pour le recyclage des éléments é lectriques et électroniques.
7.Recyclage de la batterie : la batterie de ce produit ne doit pas être traitée comme les déchets ménagers, mais elle devrait être plutôt être remise à un point de collecte des batteries usagées pour recyclage.
8. Il est recommandé d'utiliser le câble USB fourni par VOOPOO pour charger l'appareil
9. Pendant une longue période de non utilisation de l'appareil, afin d'éviter toute décharge, il est recommandé de le charger régulièrement!
10. La période de stockage de l'équipement doit être de 3 mois: la température ambiante doit être entre -5°C et 30°C, avec une humidité relative de 25%±75%. Plage de température de fonctionnement de la cigarette électronique: 0°C - 40°C!
11. Le démontage est interdit en cas de défaillance du produit!
12. Uniquement pour la charge en intérieur, veuillez utiliser un chargeur USB certifié UL pour charger l'appareil afin d'éviter tout risque d'incendie et d'explosion!

## Assistance rapide

Par avion:
Lorsque vous voyagez par avion, à haute pression, il y a un risque de fuite du e-liquide. Par conséquent, veuillez ne pas mettre vos capsules avec vos objets importants.
Manipulation du condensat:
Il se peut qu'il y ait une légère condensation du fluide lorsque vous utilisez l'appareil, cela est dû à une différence de température entre l'intérieur et l'extérieur. Il est conseillé de sortir la capsule et de la secouer en l'orientant vers le bas.

VOOPOO

español

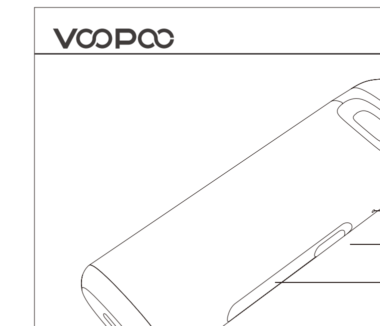


Gracias por adquirir un producto de VOOPOO. Para un mejor uso de las funciones de este producto, lea las notas de operación y las instrucciones detalladas de funcionamiento antes de usar por primera vez el producto. Si tiene algún problema durante el uso de este producto, contacte con nuestro agente local o visite nuestra página web oficial en www.voopoo.com

## Parámetros

Mod:
Rango de potencia:5-25W
Capacidad de la batería:900mAh
Voltaje de salida:3.2-4.2V
Voltaje de carga: 5V /1A
Valeur de la résistance supportée :0.6Ω-3.0Ω

Pod:
Volumen de la cámara de aceite: 3ML TPD versión: 2ML
Resistencia:1.2Ω/0.7Ω

## Cómo utilizar el dispositivo:

1. Llenado de e-líquido (IMAGEN)Saque el atomizador y abra la tapa de llenado de e-líquido que se encentra en la parte inferior del atomizador. Se recomienda llenar 2/3.

Nota: Cuando utilice el atomizador por primera vez, llénelo con e-líquido y déjelo durante más de 5 minutos.

## Instrucciones Operativas

1.Encender/apagar: Pulse brevemente el botón de encendido 5 veces.
2.Cambio de interfaz: Pulse brevemente el botón de encendido

### Interfaz de potencia

Mantenga pulsado el botón bajo la interfaz de potencia para acceder al ajuste de potencia

Bloqueo infantil · Cantidad eléctrica · Potencia · Voltaje · Tiempo de cada inhalación · Resistencia del atomizador

### Interfaz de registro

Mantenga pulsado el botón bajo la interfaz de registro, y las inhalaciones totales se borrarán.

Cantidad eléctrica · Inhalaciones totales · Tiempo de cada inhalación · Tiempo total de inhalación

### Barra de Menú

Pulse brevemente la tecla 5 veces para acceder a la Barra de Menú, y mantenga pulsada la tecla para confirmar la función.

Encender/apagar "Bloqueo infantil" · Borre el historial de INHALACIONES · LOCK · PUFF CLEAR · POWER OFF · APAGAR

### Función de Bloqueo Infantil

PRESS BUTTON×3

El equipo se bloquea si el usuario no usa la función de encendido durante 5 minutos tras abrir el Modo de Bloqueo Infantil. Pulse la tecla 3 veces para habilitar la función de encendido antes de cada inhalación.

### Estado de Avisos:

| | |
|---|---|
| 100% | Carga |
| LOW POWER | Aviso de carga baja |
| TEMP HIGH | protección de sobretemperatura del chip |
| ATOMIZER SHORT | protección de límite de tiempo al fumar |
| TIME OUT | protección de cortocircuito |

### Protección de Seguridad:

- Protección contra tiempo extra:8s.
- Protección contra cortocircuito del atomizador.
- Protección contra sobrecarga.
- Protección de batería baja.
- Protección contra sobrecorriente.

## Atención

1.Este producto no está recomendado para menores, embarazadas, mujeres en periodo de lactancia, personas con riesgo de cardiopatías, depresión o asma.
2.Por favor, mantenga el dispositivo alejado del calor, el fuego y el agua. Este dispositivo debe ser almacenado en un lugar fresco y a la sombra.
3.Por favor, no arroje, tire o sumerja el dispositivo en agua.
4.Por favor, apague o bloquee el dispositivo para evitar que se encienda automáticamente cuando lo transporta.
5.Utilice el dispositivo de acuerdo con su situación personal. Si siente incomodidad, interrumpa de inmediato su uso.
6.Reciclaje EEE : Este producto no debe ser tratado como residuo doméstico, debe entregarse a un punto de recolección para el reciclaje de equipos eléctricos y electrónicos.
7.Reciclaje de la batería : La batería de este productro no debe ser tratada como residuo doméstico, debe entregarse a un punto de recolección de baterías para su reciclaje.
8.No recomendado a jóvenes y no fumadores.
9.Se recomienda usar el cable USB provisto por VOOPOO para cargar el dispositivo.
10.Durante un largo periodo de inactividad del dispositivo y para evitar la descarga, se recomienda cargarlo regularmente.
11.El periodo de almacenamiento del equipo debe ser inferior a 3 meses: los rangos de temperatura ambiente de -5°C - 30°C, con una humedad de 25%±75%RH. temperatura de operación del cigarrillo electrónico: 0°C-40°C.
12.Se prohíbe desmontar el producto tras una avería.
13.Sólo para carga en interior, por favor utilice el cargador USB con certificación UL para cargar el dispositivo y evitar riesgo de incendio o explosión.

## Consejos

Por Aire:
Hay posibilidad de que se produzcan fugas de e-líquido debido a la alta presión cuando viaja por aire. Por tanto,separe las cápsulas de otros objetos importantes.
Condensación:
Puede producirse una ligera condensación del fluido cuando usa el dispositivo debido a la diferencia entre la temperatura interior y exterior. Se recomienda extraer la cápsula y agitar hacia abajo.

VOOPOO

In Italiano

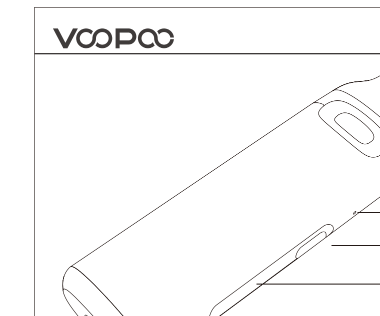


Grazie per aver acquistato un prodotto VOOPOO. Per un migliore utilizzo di tutte le funzioni di questo prodotto, leggere attentamente le note operative e le istruzioni di funzionamento dettagliate prima del primo utilizzo di questo prodotto. In caso di problemi con l'utilizzo di questo prodotto, si prega di contattare il nostro agente locale o di visitare il nostro sito web ufficiale all'indirizzo www.voopoo.com.

## Parametri

Mod:
Gamma di potenza: 5-25 W
Capacità della batteria:900 mAh
Tensione di uscita: 3.2-4.2V
Charging voltage: 5V /1A
Valori supportati dalla resistenza:0.6Ω-3.0Ω

Pod:
Volume della camera dell'olio: 3 ML Versione TPD: 2ML
Resistenza: 1.2Ω/0.7Ω

## Passaggi Operativi

1. Riempimento E-liquid (Immagine)
Estrarre l'atomizzatore e aprire il tappo di riempimento dell'olio sul fondo dell'atomizzazione. Si consiglia di iniettare da 2/3 a.

Nota: quando l'atomizzatore viene utilizzato per la prima volta, si prega di riempirlo con E-liquid e lasciarlo per più di 5 minuti.

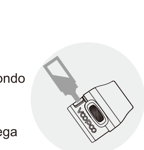

## Istruzioni di utilizzo

1.Accensione/spegnimento: premere brevemente il pulsante di accensione per 5 volte
2.Cambio dell'interfaccia: premere brevemente il pulsante di accensione

### Interfaccia di alimentazione

Premere a lungo il pulsante sotto l'interfaccia di alimentazione per accedere alla regolazione della potenza

Blocco bambini · Quantità elettrica · Potenza · Tensione · Durata di ogni tiro · Resistenza atomizzatore

### Interfaccia memoria

Premere a lungo il pulsante sotto l'interfaccia di memoria e il totale tiri verrà cancellato.

Quantità elettrica · Tiri totale · Durata di ogni tiro · Tempo di erogazione totale

### Barra dei menu

premere brevemente il tasto 5 volte per accedere alla barra dei menu e premere a lungo il tasto per confermare la funzione.

Attiva/disattiva "Blocco bambini" · Cancella tutte le cronologie PUFF · LOCK · PUFF CLEAR · POWER OFF · SPEGNIMENTO

### Funzione Controllo blocco bambini

PRESS BUTTON×3

L'apparecchiatura verrà bloccata se l'utente non utilizza la funzione di accensione entro 5 minuti dall'apertura della modalità blocco bambini. Premere 3 volte il tasto per abilitare la funzione di accensione prima di ogni soffio.

### Stato comandi:

| | |
|---|---|
| 100% | Comando In carica |
| LOW POWER | Batteria scarica |
| TEMP HIGH | Protezione surriscaldamento chip |
| ATOMIZER SHORT | Protezione timeout fumo |
| TIME OUT | Protezione da corto circuito |

### Protezione di sicurezza:

- Protezione da lavoro straordinario: 8s.
- Protezione da cortocircuito dell'atomizzatore.
- Protezione da sovraccarico.
- Protezione da batteria scarica.
- Protezione da sovracorrente in uscita.

## Atención

1.Este producto no está recomendado para menores, embarazadas, mujeres en periodo de lactancia, personas con riesgo de cardiopatías, depresión o asma.
2.Por favor, mantenga el dispositivo alejado del calor, el fuego y el agua. Este dispositivo debe ser almacenado en un lugar fresco y a la sombra.
3.Por favor, no arroje, tire o sumerja el dispositivo en agua.
4.Por favor, apague o bloquee el dispositivo para evitar que se encienda automáticamente cuando lo transporta.
5.Utilice el dispositivo de acuerdo con su situación personal. Si siente incomodidad, interrumpa de inmediato su uso.
6.Reciclaje EEE : Este producto no debe ser tratado como residuo doméstico, debe entregarse a un punto de recolección para el reciclaje de equipos eléctricos y electrónicos.
7.Reciclaje de la batería : La batería de este productro no debe ser tratada como residuo doméstico, debe entregarse a un punto de recolección de baterías para su reciclaje.
8.No recomendado a jóvenes y no fumadores.
9.Se recomienda usar el cable USB provisto por VOOPOO para cargar el dispositivo.
10.Durante un largo periodo de inactividad del dispositivo y para evitar la descarga, se recomienda cargarlo regularmente.
11.El periodo de almacenamiento del equipo debe ser inferior a 3 meses: los rangos de temperatura ambiente de -5°C - 30°C, con una humedad de 25%±75%RH. temperatura de operación del cigarrillo electrónico: 0°C-40°C.
12.Se prohíbe desmontar el producto tras una avería.
13.Sólo para carga en interior, por favor utilice el cargador USB con certificación UL para cargar el dispositivo y evitar riesgo de incendio o explosión.

## Consejos

Por Aire:
Hay posibilidad de que se produzcan fugas de e-líquido debido a la alta presión cuando viaja por aire. Por tanto,separe las cápsulas de otros objetos importantes.
Condensación:
Puede producirse una ligera condensación del fluido cuando usa el dispositivo debido a la diferencia entre la temperatura interior y exterior. Se recomienda extraer la cápsula y agitar hacia abajo.

VOOPOO

한국어

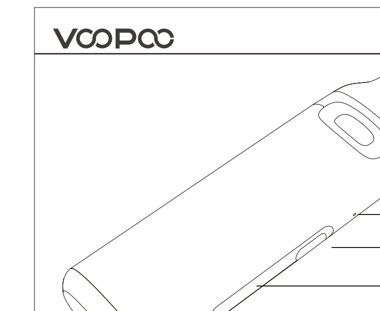


VOOPOO 제품을 구매해 주셔서 감사합니다. 본 제품의 모든 기능을 보다 효율적으로 사용하기 위해 본 제품을 처음 사용하기 전에 작동 노트와 상세한 기능 지침을 주의 깊게 읽어 주십시오. 본 제품을 사용하는 데 문제가 있으시면 현지 대리점에 문의하시거나 www.voopoo.com의 공식 웹사이트를 방문하시기 바랍니다.

## 제품 기본 매개변수

모드(MOD):
출력 범위: 5-25W
배터리 용량: 900mAh
출력 전압: 3.2-4.2V
충전 전압: 5V /1A
지원 저항: 0.6Ω-3.0Ω

팟(POD):
용량: 3ml (기본형) /2ml (유럽형)
저항: 1.2Ω/0.7Ω

## 사용 방법

1. 전자 담배 액상을 충전하세요.
분무기를 꺼내어 분무 하단의 오일 주입 플러그를 엽니다. 2/3을 주입하는 것이 좋습니다.

참고: 분무기를 처음 사용할 때는 전자 담배 액상을 채운 뒤 5분 이상 그대로 두시기 바랍니다.

## 작동 지침

1.전원 켜기/끄기: 점화 버튼을 5회 짧게 누르십시오.
2.인터페이스 전환: 점화 버튼을 짧게 누르십시오.

### 전원 인터페이스

전원 인터페이스 아래의 버튼을 길게 눌러 전원 조정으로 들어가십시오.

어린이 보호 · 전기량 · 전력 · 전압 · 각 퍼프의 시간 · 분무기 저항

### 기록 인터페이스

녹음 인터페이스 아래의 버튼을 길게 누르면 전체 퍼프수가 지워진다.

전기량 · 총 퍼프 횟수 · 각 퍼프의 시간 · 총 퍼프 시간

### 메뉴 바

버튼을 5번 누르면 메뉴가 표시됩니다. 버튼을 길게 눌러 기능을 선택할 수 있습니다.

'어린이 보호' 실행/종료 · PUFF 기록 전체 삭제 · LOCK · PUFF CLEAR · POWER OFF · 전원 종료

### 어린이 보호 기능

PRESS BUTTON×3

어린이 보호 기능을 실행한 뒤, 5분 이내에 점화하지 않으면 기기를 사용할 수 없도록 잠금 기능이 실행됩니다. 버튼을 3회 눌러 점화 기능을 다시 사용할 수 있습니다.

### 프롬프트 상태

| | |
|---|---|
| 100% | 충전 |
| LOW POWER | 저전력 프롬프트 |
| TEMP HIGH | 칩 과열 방지 |
| ATOMIZER SHORT | 흡연 시간 제한 보호 |
| TIME OUT | 단락 보호 |

### 위험 안내

- 시간 초과: 8초.
- 단락.
- 과충전.
- 배터리 부족.
- 과전류 출력.

## Atención

1. 본 기기는 미성년자, 임산부 또는 모유 수유 중인 여성, 심장질환, 우울증, 천식의 위험이 있는 분들의 사용을 금지합니다.
2. 기기를 열이나 불, 물로부터 멀리 두십시오. 기기는 시원하고 그늘진 곳에 보관하십시오.
3. 기기를 떨어트리거나, 던지는 행위 또는 침수로부터 주의하십시오.
4. 기기를 휴대할 때는 실수로 작동되지 않도록 반드시 끄거나 잠금 상태로 휴대하십시오.
5. 사용자의 상황에 맞게 적절히 기기를 사용해주시기 바랍니다. 또한 기기이상 발생시 즉시 사용을 중단하십시오.
6. 배터리 재활용 : 해당 기기의 배터리는 가정용 폐기물로 취급하지 마십시오. 올바른 재활용을 위해 배터리 수거함을 이용해 주시기 바랍니다.
7. 디바이스 충전 시 제품에 동봉된 USB 케이블 사용을 권장합니다.
8. 장기간 기기 미사용 시 제품 방전 방지를 위해 정기적으로 충전하는 것을 권장합니다.
9. 기기 고장 또는 이상이 발생했을 때 개인이 기기를 분해하지 마십시오.
10. 배터리 충전 시 화재 및 폭발 위험 방지를 위해 실내 충전을 권장하며, 정식 규격에 맞는 충전기를 사용하십시오.

1. 항공기
항공기에 탑승할 경우 높은 기압으로 인해 누수가 발생할 수 있습니다. 그러므로, 다른 중요한 물품들과 팟을 분리해서 보관하십시오.
(비행기 탑승 전에 팟에 채워진 액상을 미리 비워놓고 탑승하시는 것을 권장합니다)
2. 온도차에 따른 결로 및 누수
실외와 실내의 온도차이가 큰 상황에서 기기를 사용할 때 온도차이로 인해 기기에 결로 및
누수가 발생할 수 있습니다. 결로 및 누수가 발생하면 팟을 거꾸로 뒤집어 팟과 기기 내부를
닦아주거나 충분히 털어내고 사용하십시오.
3. 온도에 따른 액상 및 코일
기온이 낮을 경우 액상이 응축됨에 따라 코일에 액상 유입이 느려져 코일에 더 빠른 손상을 줄 수 있습니다. 기기 사용시 충분한 시간을 두고 사용하십시오.

VOOPOO

Bahasa

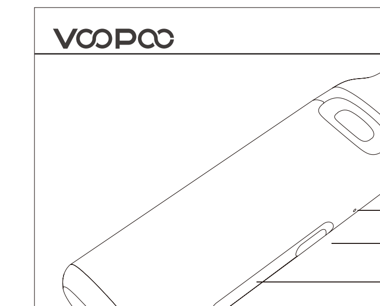


Terima kasih telah membeli produk VOOPOO. Untuk menggunakan semua fungsi produk ini dengan benar, silakan baca dengan cermat catatan penggunaan dan instruksi fungsional detail sebelum menggunakan produk ini untuk pertama kalinya. Jika mengalami masalah saat menggunakan produk ini, silakan hubungi agen lokal kami atau kunjungi situs web resmi kami di www.voopoo.com.

## Parameter

Mod:
Rentang Daya:5-25W
Kapasitas Baterai: 900mAh
Voltase Output: 3.2-4.2 V
Voltase Pengisian Daya: 5 V/1 A
Nilai Resistansi Pendukung: 0.6 Ω-3.0 Ω

Pod:
Volume tempat minyak: 3 ML Versi TPD: 2 ML
Nilai Resistansi: 1.2Ω/0.7Ω

## Langkah Penggunaan

1. mengisi E-liquid
Tarik atomizer dan buka sumbat pengisi minyak di bagian bawah atomisasi. Disarankan untuk mengisikan hingga 2/3

Catatan: Ketika atomizer digunakan untuk pertama kalinya, isilah dengan E-liquid dan biarkan lebih dari 5 menit.

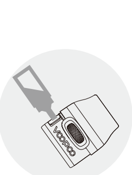

## Instruksi Penggunaan

1.Menghidupkan/mematikan: Tekan sebentar tombol penyalaan sebanyak 5 kali
2.Pergantian antarmuka: Tekan sebentar tombol penyalaan

### Antarmuka daya

Tekan lama tombol di bawah antarmuka daya untuk masuk ke penyesuaian daya

Kunci Anak · Kuantitas daya · Daya · Voltase · Waktu tiap embusan · Resistansi atomizer

### Antarmuka catatan

Tekan lama tombol di bawah antarmuka pencatatan, dan total EMBUSAN akan dihapus.

Kuantitas daya · Total embusan · Waktu tiap embusan · Total waktu embusan

### Bilah Menu

Tekan sebentar tombol 5 kali untuk masuk ke Bilah Menu, dan tekan lama tombol untuk mengonfirmasi fungsi.

Nyalakan/matikan "Kunci Anak" · Hapus semua riwayat EMBUSAN · LOCK · PUFF CLEAR · POWER OFF · MATIKAN

### Fungsi Kunci Anak

PRESS BUTTON×3

Peralatan akan terkunci jika pengguna tidak menggunakan fungsi pengapian dalam 5 menit setelah membuka Mode Kunci Anak. Tekan tombol 3 kali untuk mengaktifkan fungsi pengapian sebelum setiap embusan.

### Status prompt:

| | |
|---|---|
| 100% | Mengisi daya |
| LOW POWER | prompt daya lemah |
| TEMP HIGH | perlindungan kelebihan suhu cip |
| ATOMIZER SHORT | perlindungan waktu habis merokok |
| TIME OUT | perlindungan korsleting |

### Perlindungan Keamanan

- Perlindungan Penggunaan Terlalu Lama: 8dtk.
- Perlindungan korsleting.
- Perlindungan pengisian daya berlebih.
- Perlindungan baterai lemah.
- Perlindungan output arus listrik berlebih.

## Perhatian

1.Produk ini tidak disarankan untuk anak di bawah umur, ibu hamil atau menyusui, atau siapa pun yang memiliki risiko penyakit jantung, depresi, dan asma.
2.Harap jauhkan perangkat dari panas, api, dan air. Perangkat ini harus disimpan di lingkungan yang sejuk dan teduh.
3.Harap jangan jatuhkan, lemparkan, atau celupkan perangkat ke dalam air.
4.Harap matikan atau kunci perangkat untuk menghindari pengapian yang tidak disengaja saat Anda membawanya.
5.Harap gunakan perangkat secara rasional sesuai dengan situasi pribadi. Jika terjadi ketidaknyamanan, harap segera hentikan penggunaan.
6.Daur Ulang EEE: Produk ini tidak boleh dianggap sebagai limbah rumah tangga, alih-alih, produk ini harus diserahkan ke titik pengumpulan yang sesuai untuk daur ulang peralatan listrik dan elektronik.
7.Daur Ulang Baterai: Baterai produk ini tidak boleh dianggap sebagai limbah rumah tangga, alih-alih, baterai produk ini harus diserahkan ke titik pengumpulan baterai bekas yang sesuai untuk didaur ulang.
8.Disarankan untuk menggunakan kabel USB yang disediakan oleh VOOPOO untuk mengisi daya perangkat.
9.Selama periode perangkat yang tidak digunakan dalam jangka panjang, untuk mencegah kehabisan daya baterai, disarankan untuk mengisi daya secara rutin!
10.Periode penyimpanan peralatan harus dalam waktu 3 bulan: suhu sekitar bekisar antara -5°C - 30°C, dengan kelembapan 25%±75%RH. Suhu pengoperasian rokok elektronik: 0°C-40°C!
11.Pembongkaran dilarang setelah terjadi kegagalan produk!
12.Hanya untuk pengisian daya dalam ruangan, harap gunakan pengisi daya USB yang bersertifikasi UL untuk mengisi daya Perangkat guna menghindari bahaya kebakaran dan ledakan!

## Cepat Hangat

Di Udara:
Terdapat kemungkinan kebocoran e-liquid di tekanan tinggi saat Anda bepergian menggunakan transportasi udara. Karenanya, harap pisahkan pod Anda dari benda penting lainnya.
Menangani kondensat:
Mungkin terdapat sedikit kondensasi cairan karena perbedaan antara suhu di dalam ruangan dan luar ruangan saat Anda menggunakan perangkat. Dianjurkan untuk mencabut pod, dan menggoyangkannya ke bawah.